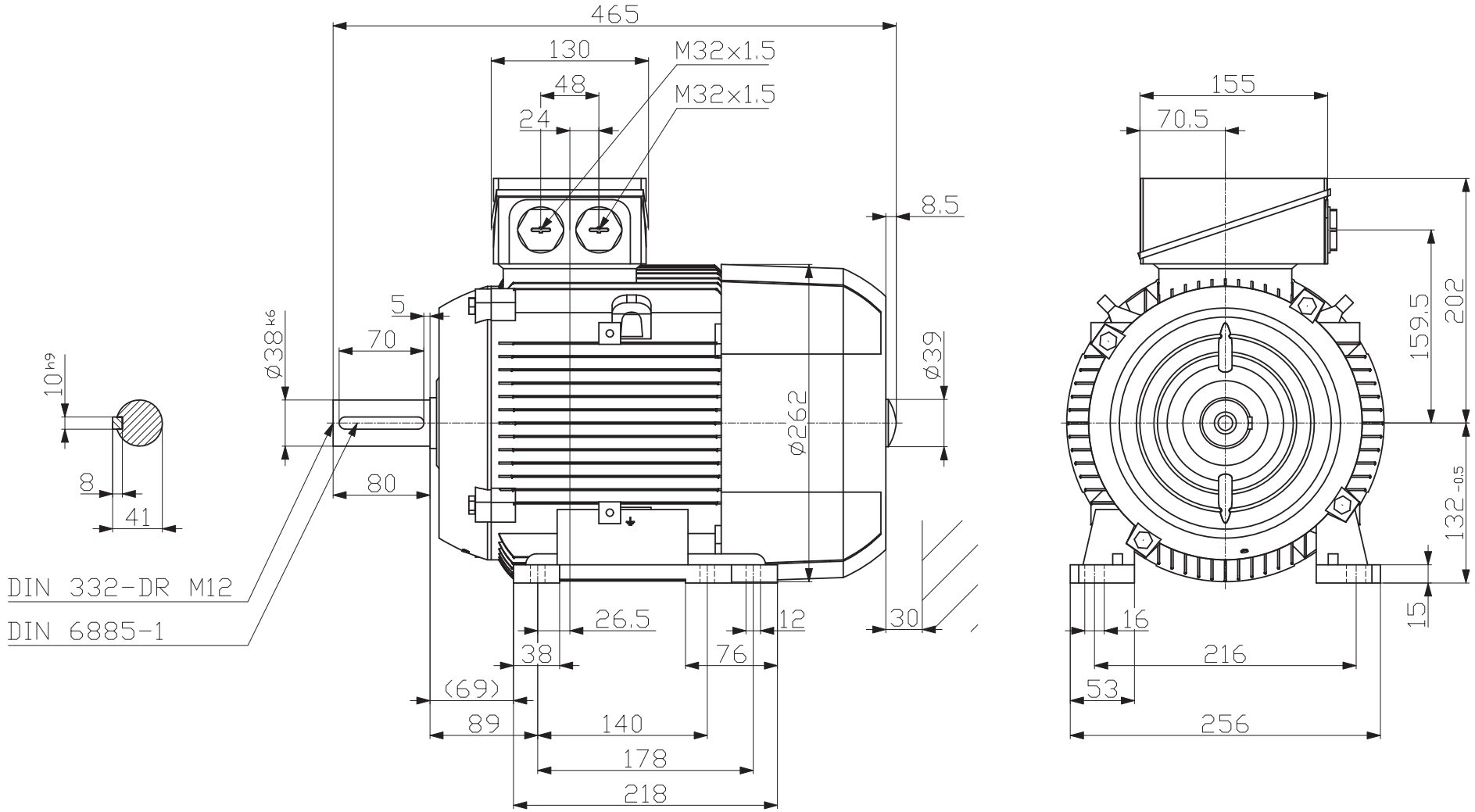

Tolerance	Surface	Material	Weight	Scale
				mm
1LE1003-1CA03-4AA4	Author	Dimensional drawing Maßzeichnung		
	Creator 22/10/2025 IPC			
	Approval Created automatically			
	Department IN LVM			
	Change Order	MLFB	Doc Type	/
INNOMOTICS	Doc State Released	Item No	Paper Size	A3
	Revision AA Index RS	Doc No	1st Language	en
			2nd Language	de
© Innomotics 2025	Project No	Ref No	Sheet	1 of 1

Technische Änderungen vorbehalten!
Technical data are subject to change!

Confidential secret d'entreprise. Tous droits réservés.
Comunicación confidencial empresarial. Reservados todos los derechos.
Доверяется в качестве производственного секрета.
Все права сохраняются за нами.
Confiado como secreto de empresa. Nos reservamos todos los derechos.

Weitergabe sowie Vervielfältigung, Verbreitung und/oder Bearbeitung dieses Dokumentes und/oder Gebrauchsmuster- und/oder Patentschutzes, soweit nicht ausdrücklich gestattet, Zuwiderhandlungen verpflichten zu Schadenersatz. Alle Rechte für den Fall der Patenterteilung, Gebrauchsmuster- oder Geschmacksmustereintragung vorbehalten

Transmittal, reproduction, dissemination and/or editing of this document as well as utilization of its contents and communication thereof to others without express authorization are prohibited. Offenders will be held liable for payment of damages. All rights created by patent grant or registration of a utility model or design patent are reserved.

保密和使用信息
此文件为千兆企业信息。未经授权，请勿转发、复制、使用或披露其内容。违反者将承担赔偿责任。所有权利均保留。

Restricted