Transmittal, reproduction, dissemination and/or editing of this document as well as utilization of its contents and communication thereof to others without express authorization are prohibited. Offenders will be held liable for payment of damages. All rights created by patent grant or registration of a utility model or design patent are reserved.

Weitergabe sowie Vervielfältigung, Verbreitung und/oder Bearbeitung dieses Dokumentes, Verwertung und Mitteilung seines Inhaltes sind verboten, soweit nicht ausdrücklich gestattet. Zuwiderhandlungen verpflichten zu Schadensersatz. Alle Rechte für den Fall der Patenterteilung, Gebrauchsmuster- oder Geschmacksmustereintragung vorbehalten.

Confié à titre de secret d'entreprise. Tous droits réservés.
Comunicado como secreto empresarial. Reservados todos os direitos.
Доверяется в качестве производственного секрета.
Confiado como secreto de empresa. Nos reservamos todos los derechos.

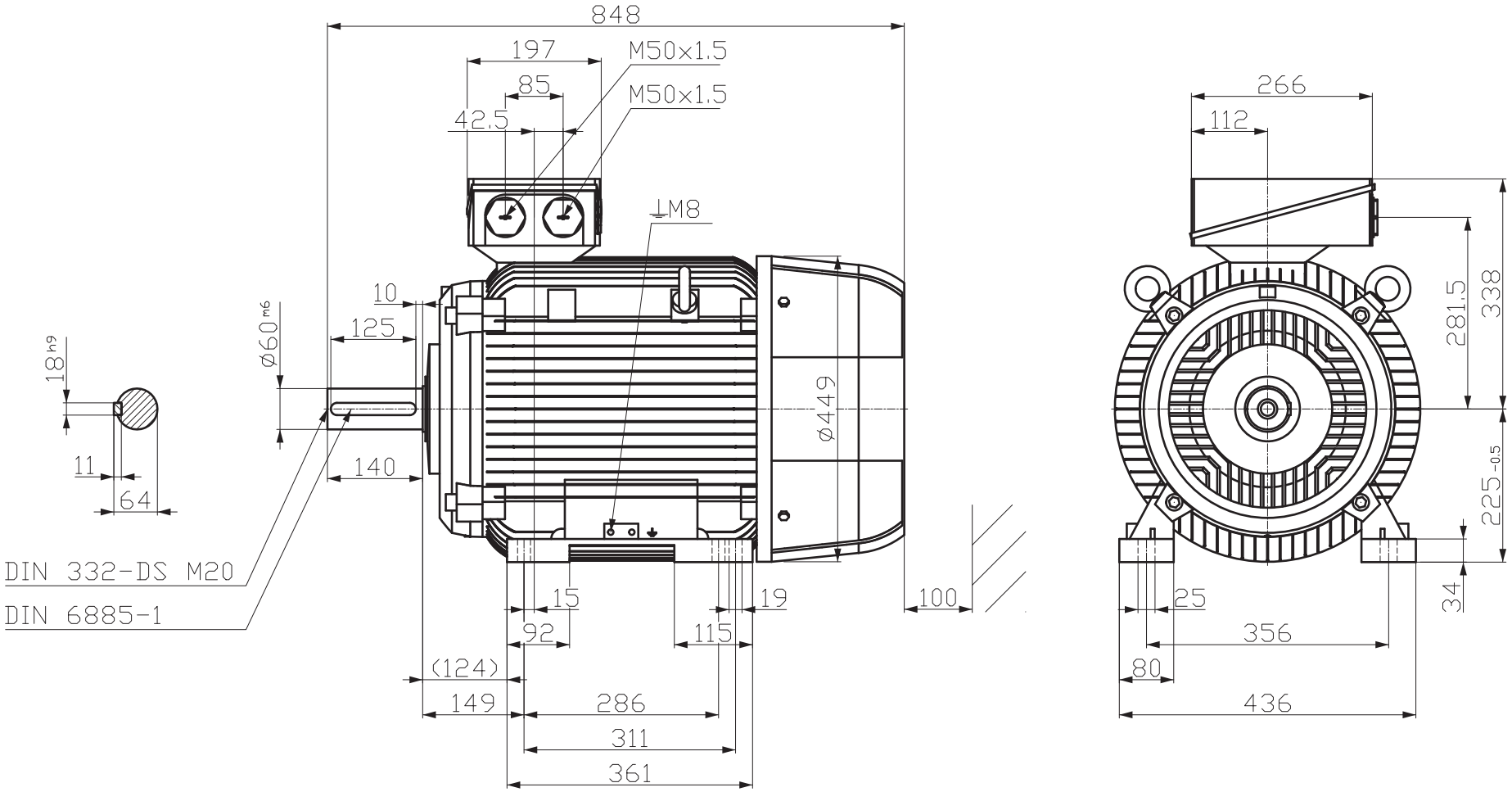

Technische Änderungen vorbehalten!
Technical data are subject to change!

Tolerance	Surface	Material	Weight -	Scale mm
1LE1503-2BB23-4AB4-Z B02+H20+L51	Author Creator 21/11/2024 SPC Approval Created automatically Department IN LVM	Dimensional drawing Maßzeichnung		
	Change Order	MLFB	Doc Type	
INNOMOTICS	Doc State Released Revision AA Index RS	Item No	Paper Size A3	
		Doc No	1st Language en 2nd Language de	
© Innomotics 2024	Project No -	Ref No -	Sheet 1 of 1	

Branding disclaimer applies
Restricted