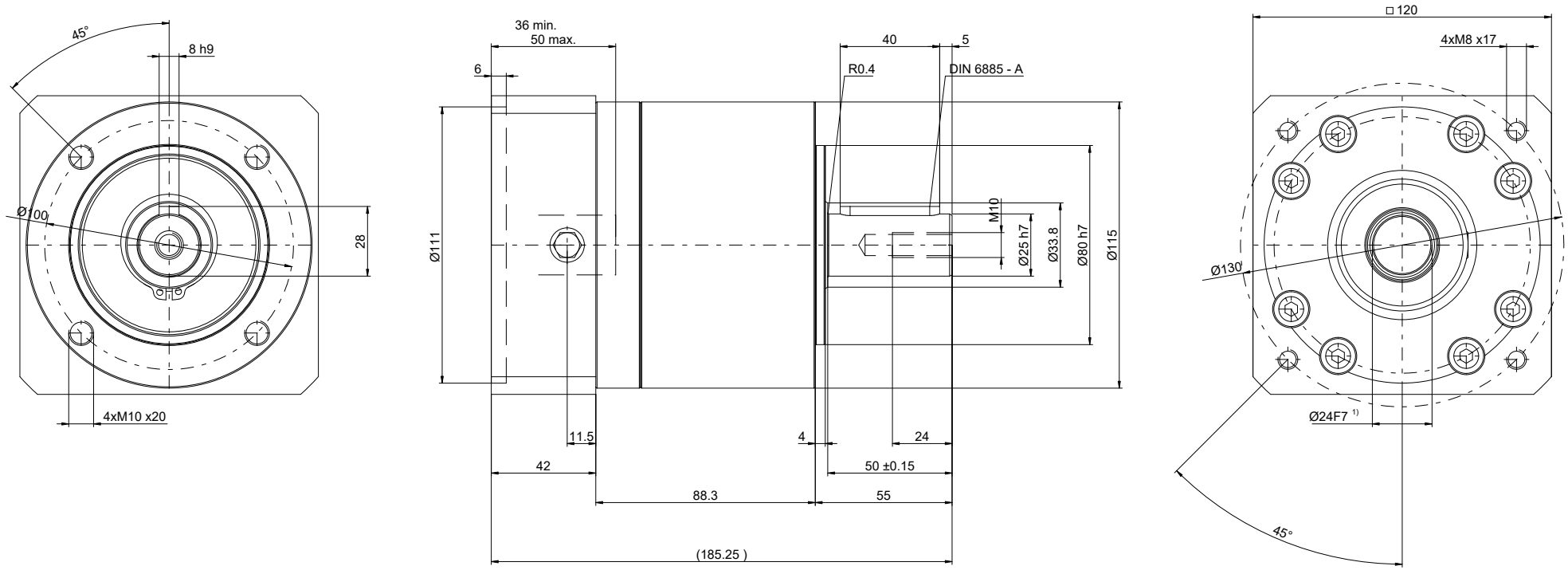

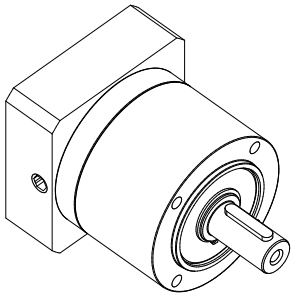

1) Motorwellenpassung pruefen / Check motor shaft fit

Technische Aenderungen vorbehalten / Technical modifications reserved

Betriebsanleitung unter www.wittenstein-alpha.de / Operating manual on www.wittenstein-alpha.de

Nicht tolerierte Masse sind Nennmasse / Non-toleranced dimensions are nominal dimensions

gez/draft		Massstab Scale	WITTENSTEIN alpha
Datum/date	11.06.2025	auto	
Eigentumsvorbehalt nach DIN 34 beachten !	Observe copyright note according to DIN 34 !		
Benenn. Descr.	CP035S-MF1-10-1G1-2S		
Kommentar Note	Rockwell - MPL-A4530K (brake. 230V)		
MN 20070833	DIN A3	Ursp./Ref-Drwg: CAD-Generator V2.0	Blatt/Sheet: 1

nicht vertraulich

Anbauteile / mounting parts		
Adapterplatte adapter plate	MN	20070429
Distanzhuelse bushing	MN	

This drawing is our intellectual property and is only issued for exclusively personal and confidential use. It may not be copied, reproduced, disclosed or made available to third parties in any form whatsoever without our written permission.

Diese Zeichnung ist unser geistiges Eigentum und wird nur zum ausschliesslich persoenlichen, vertraulichen Gebrauch ausgehaendigt. Sie darf ohne unsere schriftliche Genehmigung weder kopiert, noch vervielfaeltigt, noch in irgend einer Form Drittpersonen mitgeteilt oder zugaenglich gemacht werden.