82	31	50	20	21	22	23	24	25	30	34	K80	80	70	60	K	H	ADA	ORDNER				
B/K	X	-	-	-	-	-	-	X	-	-	-	-	-	-	-	-	-	-				

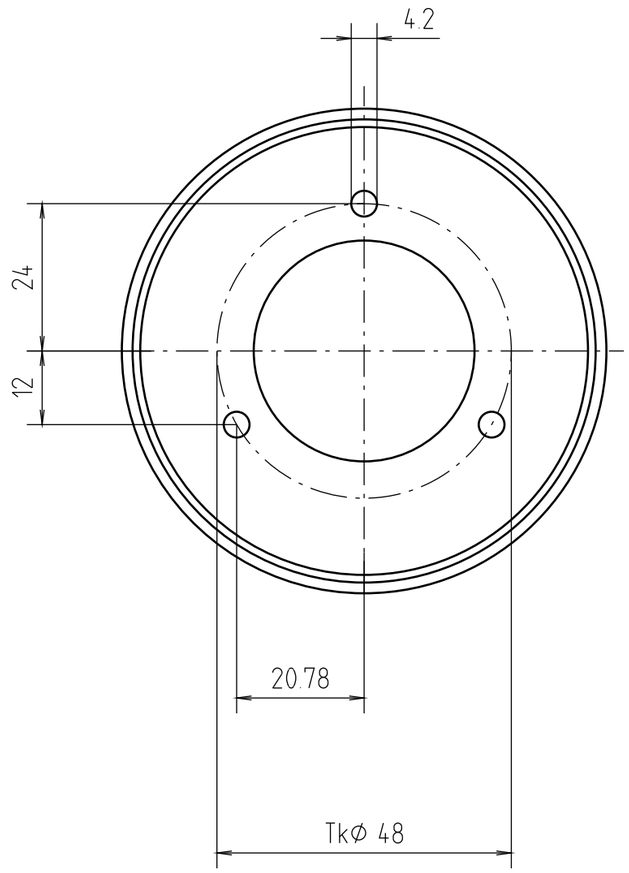

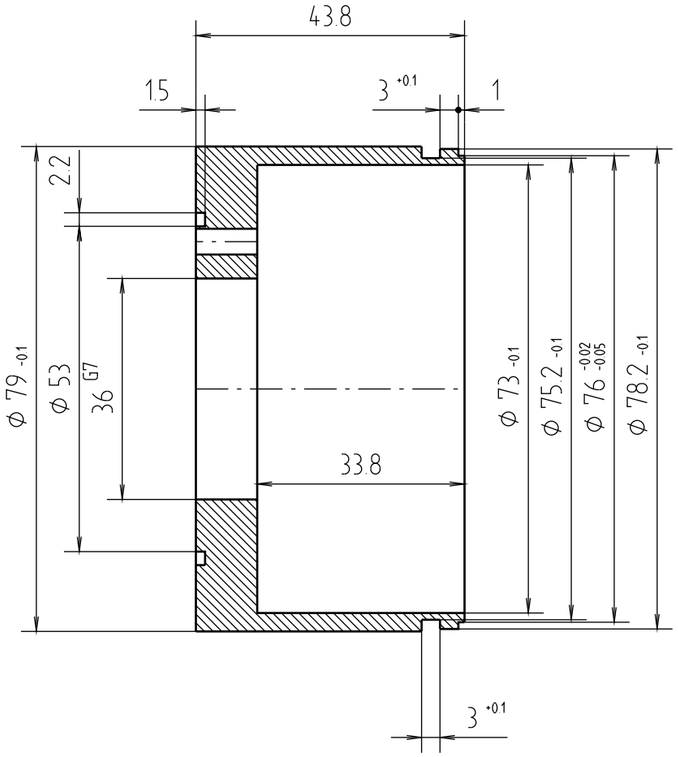

-0.2

| Arbeitsfolge | | | |