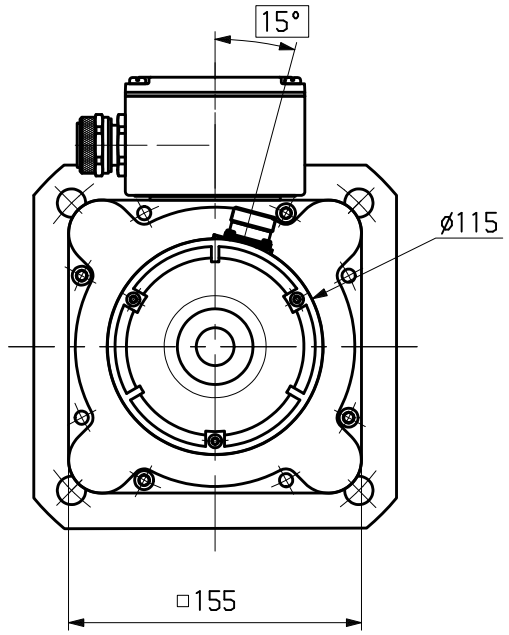

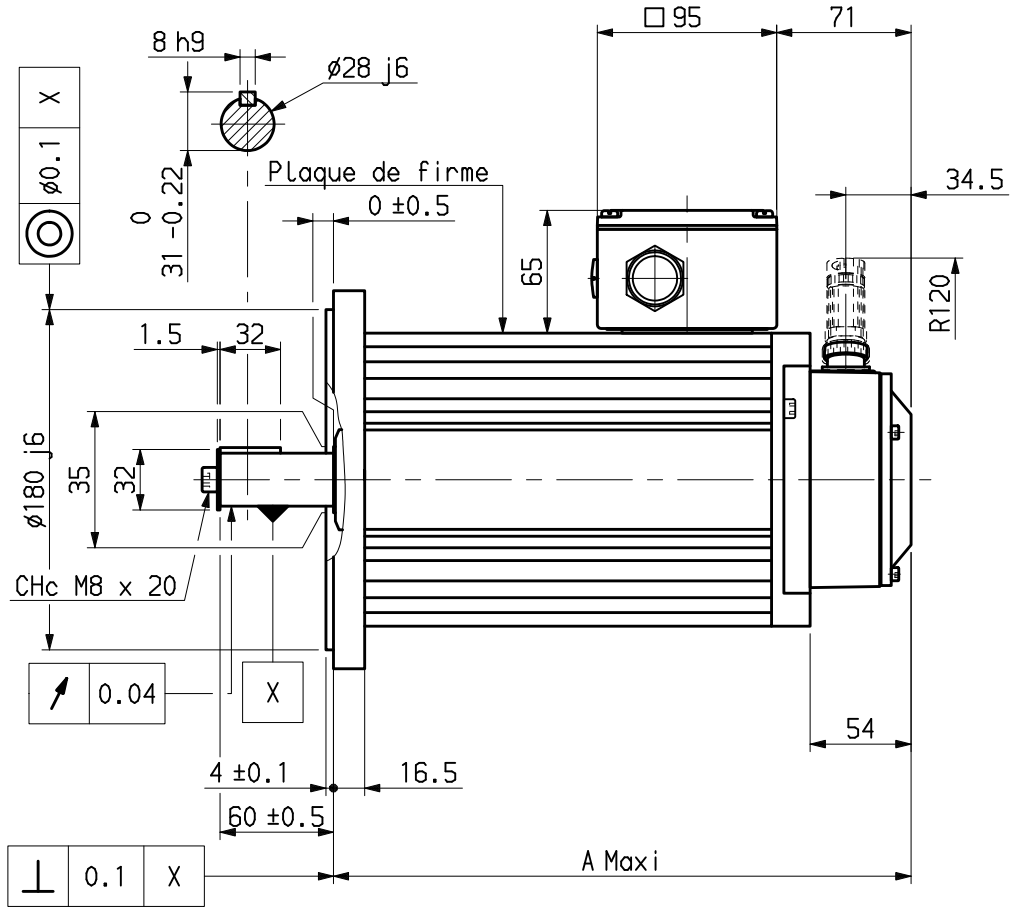

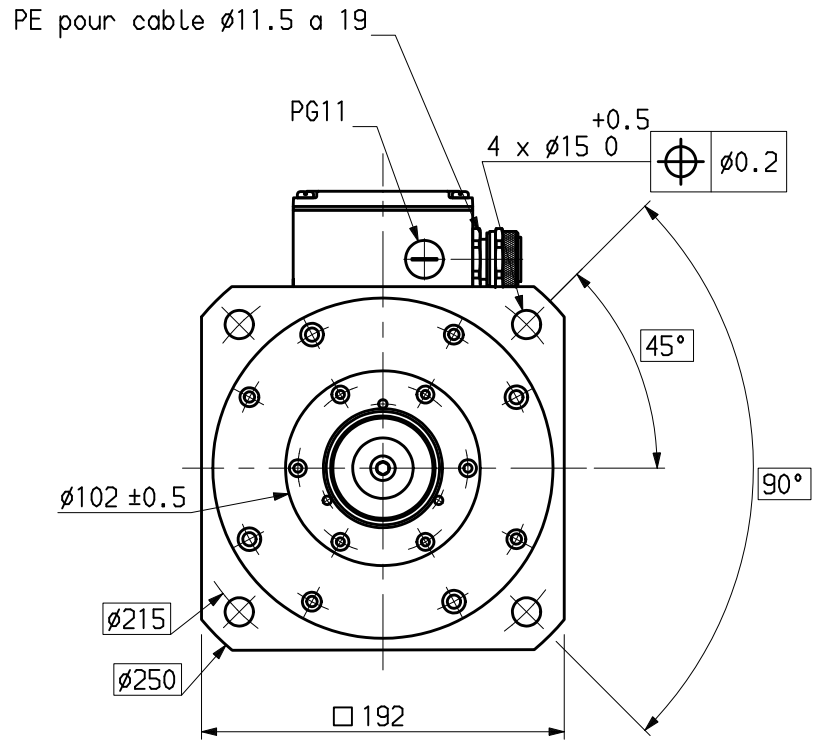

Embase connecteur et plaque a bornes montees sur moteur.
Vu de l'exterieur.

BORNIER PUISSANCE	CONNECTEUR COMMANDE
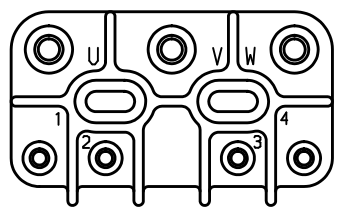	12 x 10 A 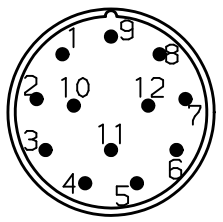
U : Phase 1 V : Phase 2 W : Phase 3 1 : Frein + 2 : Frein - 3 : Protecteur thermique 4 : Protecteur thermique	① - 15 v ⑦ ② 0 v ⑧ Capteur Z ③ ⑨ Capteur Y ④ + 15 v ⑩ Capteur X ⑤ + A.T. ⑪ ⑥ 0 v A.T. ⑫

MOTEUR	A	MASSE (Kg)	
		SS FREIN	AV FREIN
LC 820	331	19	21
LC 830	381	25	27
LC 840	431	31	33

NOTA : Encombrement identique avec ou sans frein

DEUXIEME BOUT D'ARBRE SOUS CAPOT

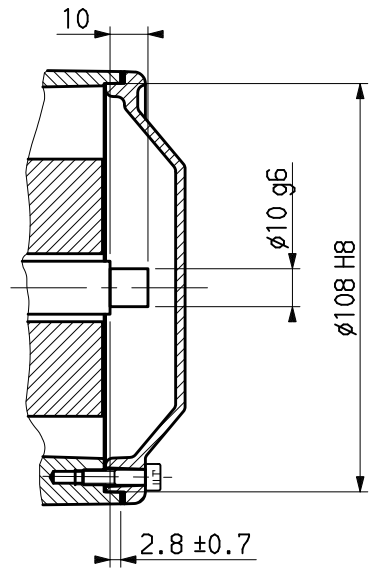

Fixation: 3 x M4 a 120° sur ø100,
longueur taraudee: 8 utile.
Longueur centrage: 5 utile.

Plan valable pour : R0614 - R0631 - R0647

Masse : * kg	Jeu axial arbre :	Dessine	02 JAN 1991	CB	Vise		Service	FEDX	Echelle 0.25
Ce dessin,propriete exclusive de notre Societe,est strictement confidentiel. Il ne peut etre communique,copie ou reproduit sans son autorisation ecrite	* sous * N	Modifications							

PARVEX
27,29 Rue L JUY-BP 249
21007 DIJON CEDEX

LC800T

ENCOMBREMENT

Format A3 | Famille : ENCLC | Folio 1

341250E0079