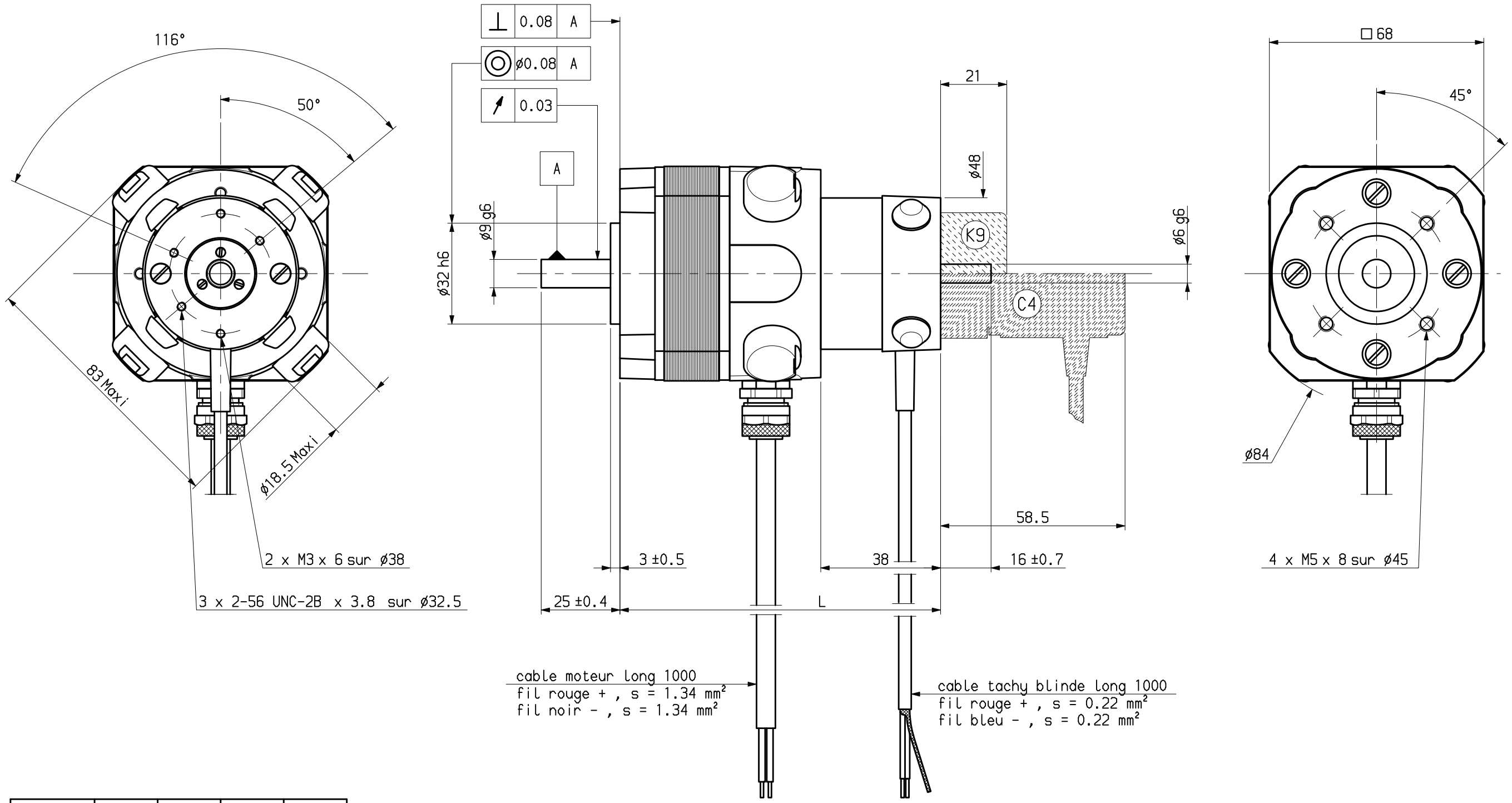

Masse kg	1.25	1.65	2.05	2.45
L Maxi	102.2	118.2	134.2	150.2
	RE210	RE220	RE230	RE240

NOTA : les branchements sont prevus pour rotation sens horaire vu cote bout d'arbre principal.

Plan valable pour : R1100 - R1104

Ce dessin,propriete exclusive de notre societe est strictement confidentiel.Il ne peut etre communique, copie ou reproduit sans son autorisation ecrite.

Jeu axial arbre : 0.1 sous ± 20 N

Dessine	31 MAR 1988	Vise			Service	FEDX
Modifications	c	AM 18829 20/12/95 GB				
	b	AM 16305 24 MAY 1988 GB				
	a	AM 15942 21 JUL 1988 GB				

Echelle 0.75

PARVEX
27,29 Rue L JUY-BP 249
21007 DIJON CEDEX

RE2+TBN200+2ba

ENCOMBREMENT

Format A3

Famille : ENCRE

Folio 1

283428E1100 c