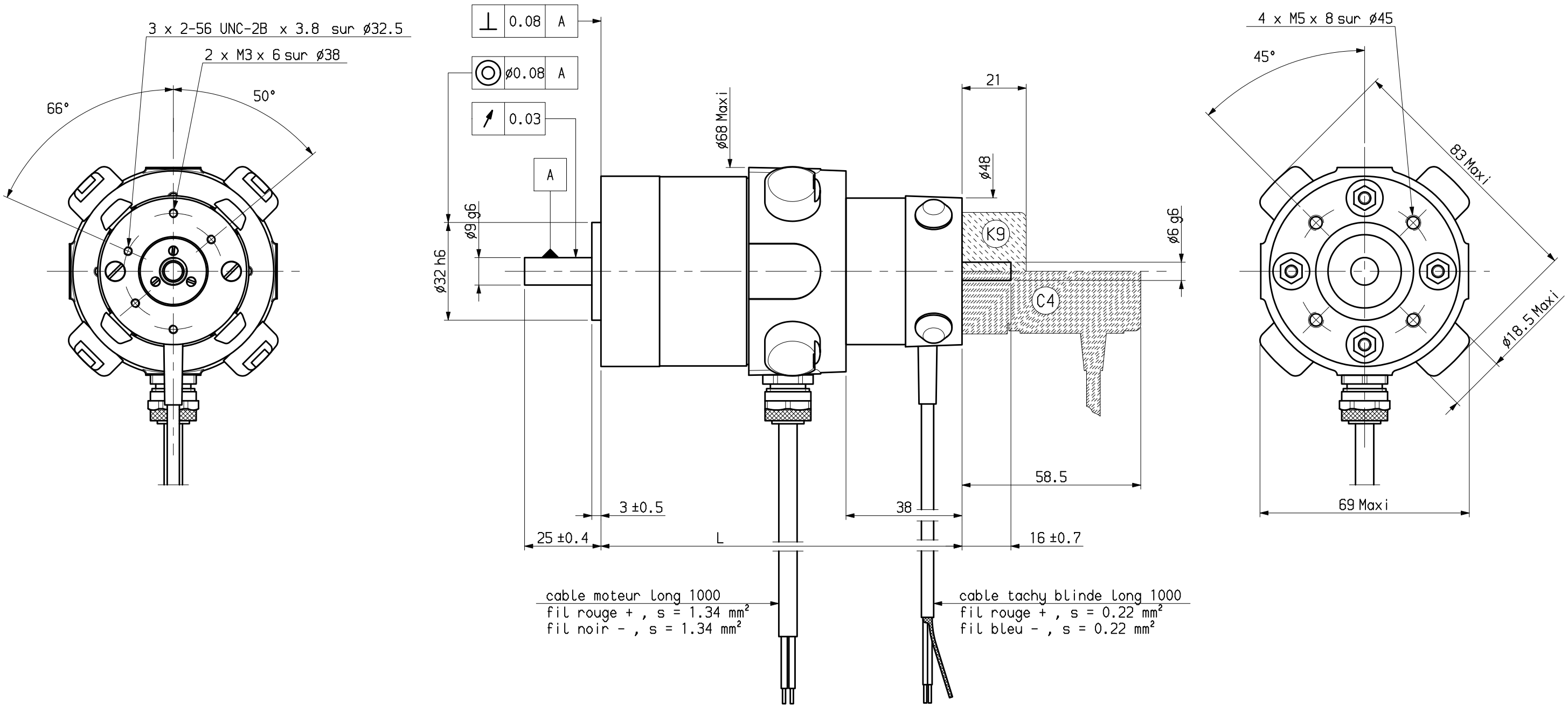

Masse kg	1.18	1.56	1.94	2.32
L Maxi	118.7	138.7	158.7	178.7
	RS310	RS320	RS330	RS340

NOTA : les branchements sont prevus pour rotation sens horaire vu cote bout d'arbre principal.

Plan valable pour : R1100 - R1106 - R 1113

Ce dessin,propriete exclusive de notre société est strictement confidentiel.Il ne peut etre communique, copie ou reproduit sans son autorisation écrite.

Jeu axial arbre : 0.2 sous ± 30 N

Dessine	07 JAN 1988	Vise			Service	FEDX
Modifications						
a	AM 15942 21 JUL 1988 GB					

Echelle 0.75

PARVEX
8 Avenue du Lac. BP249
21007 DIJON CEDEX

RS3+TBN200+2ba

ENCOMBREMENT

Format A3

Famille : ENCRS

Folio 1

283433E1100 a