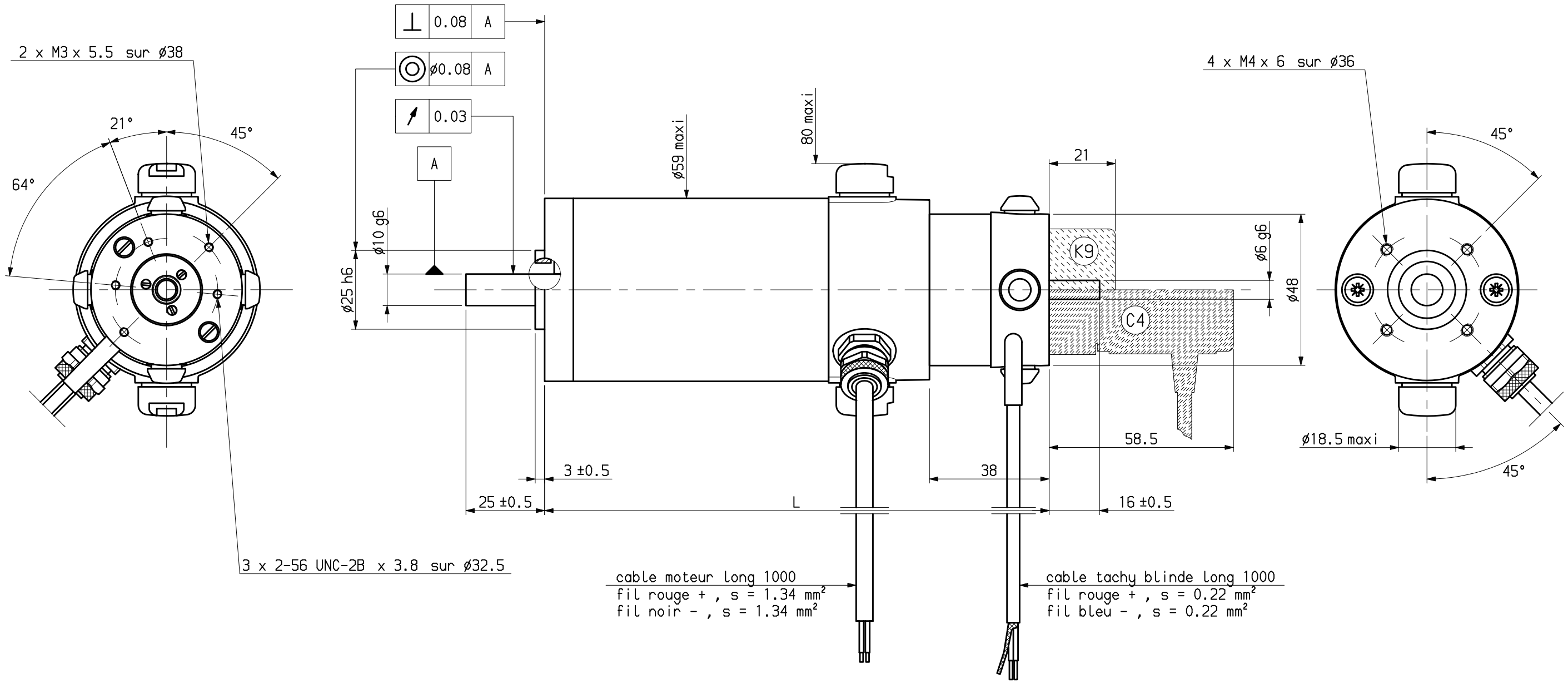

Masse kg	1.47	1.82
L Maxi	160.5	185.5
	RX120	RX130

NOTA : les branchements sont prevus pour rotation sens horaire vu cote bout d'arbre principal.

Plan valable pour : R1136

Ce dessin,propriete exclusive de notre societe est strictement confidentiel.Il ne peut etre communique, copie ou reproduit sans son autorisation ecrite.	Jeu axial arbre : 0.2 sous ± 20 N	Dessine	22/04/96	Vise		Service	FEDX	Echelle 0.75	PARVEX 27,29 Rue L JUY-BP 249 21007 DIJON CEDEX	RX1+TBN200+2ba	Format A3
		Modifications								ENCOMBREMENT	Famille : ENCRX Folio 1
											283551E1136