TBN 400

La gamme des tachymétries à rotor bobiné du type TBN 400 vient compléter la série actuelle de génératrice "AXEM" en délivrant des F.E.M. supérieures, soit 10, 20 et 60 V/1000 tr/mn dans les exécutions standard. Elle peut être livrée en protection IP00 (sans capot) - IP 40 (capot plastique) ou IP 55 (capot en alliage moulé et joint d'étanchéité).

The wound-rotor TBN 400 tacho range completes the present range of AXEM tachos providing higher EMF (10, 20 and 60 V/1000 rpm) than standard products. Possible degree of protection IP00 (without cover) - IP40 (with plastic cover) or IP 55 (with moulded alloy cover and water tight seal).

Die Reihe der gewickelten Tachogeneratoren Typ TBN 400 ergänzt die jetzige AXEM. Scheibenlaüfertachogeneratoren mit höherer EMK, Standardausführungen 10, 20, 60 V/1000 Umin. Schutzart möglichkeiten IP00 (ohne Abdeckhaube) - IP 40 (mit Kunstoff Abdeckhaube) oder IP 55 (mit gegossenen Legerungshaube und Dichtung).

SPÉCIFICATIONS SPECIFICATIONS / KENNDATEN	SYMBOLE SYMBOL / SYMBOL	UNITÉ UNIT / EINHEIT	TBN 410	TBN 420	TBN 460
FEM A 1000 TR/MIN. EMF/1000 RPM (OPEN CIRCUIT) / EMK/1000 U MIN $^{-1}$ (LEERLAUF)	K_E	V	10	20	60
ÉCART DE BIDIRECTIONNALITÉ DE FEM BIDIRECTIONAL TOLERANCE / ABWEICHUNG RECHTS-LINKSLAUF		% K_E	< 1	< 1	< 1
ONDULATION RÉSIDUELLE CRÊTE A CRÊTE*** PEAK-TO-PEAK RIPPLE / RESTWELLIGKEIT (SPITZE-SPITZE)	B	% U	< 0,5	< 0,5	< 0,5
LINÉARITÉ RAPPORTÉE A 3600 TR/MIN. LINEARITY WITH REFERENCE TO 3600 RPM / LINEARITÄT (BEZOGEN AUF 3600 U MIN^{-1})		%	< 0,15	< 0,15	< 0,15
COURANT MAXI * MAXIMUM PERMISSIBLE CURRENT / MAX. ZUL. STROM	I max.	mA	450	300	180
VITESSE MAXI ** MAXIMUM SPEED / MAX. DREHZAHL		tr/min. r.p.m. / U.p.m.	10 000	10 000	10 000
MOMENT D'INERTIE ROTOR MOMENT OF INERTIA / LAÜFERTRÄGHEITSMOMENT	J	g.cm^2	1400	1400	1400
DÉRIVE DE LA FEM AVEC LA TEMPÉRATURE TEMPERATURE COEFFICIENT OF OUTPUT VOLTAGE / ABWEICHUNG DER EMK/°C		%/°C	– 0,013	– 0,013	– 0,013
RÉSISTANCE D'INDUIT A 25°C ROTOR TERMINAL RESISTANCE AT 25°C / AUSGANGKLEMMENWIDERSTAND BEI 25°C		Ω	12	44	340
SELF INDUCTANCE INDUCTANCE / INDUKTIVITÄT		mH	9	33	300
CLASSE D'ISOLATION INSULATION CLASS / ISOLIERKLASSE			F	F	F
CLASSE DE PROTECTION DEGREE OF PROTECTION / SCHUTZART			IP00-40-55	IP00-40-55	IP00-40-55
MASSE MASS / MASSE		g	710	710	710

* THERMIQUEMENT ADMISSIBLE
THERMALLY ALLOWABLE / THERMISCH ZULÄSSIG

** MÉCANIQUEMENT ADMISSIBLE
MECHANICALLY ALLOWABLE / MECHANISCH ZULÄSSIG

*** FILTRE - FILTER RC

CODIFICATIONS TACHYMETRIES / TACHOMETER ASSEMBLY CODIFICATION / KENNZIFFER-TABELLE

	∅ 16H7		∅ 14H7		∅ 12,5H7		∅ 10H7	
TBN 406	R 0121	R 0126	R 0122	R 0127	R 0123	R 0128	R 0124	R 0129
TBN 410	R 0111	R 0116	R 0112	R 0117	R 0113	R 0118	R 0114V	R 0119
TBN 420	R 0101	R 0106	R 0102	R 0107	R 0103	R 0108	R 0104	R 0109
TBN 460	R 0151	R 0156	R 0152	R 0157	R 0153	R 0158	R 0154	R 0159
	SC.OA		SC.OA		SC.OA		SC.OA	
		AC/MA		AC/MA		AC/MA		AC/MA

SANS CAPOT = SC
WITHOUT COVER = SC
OHNE ABDECKHAUBE = OA

AVEC CAPOT = AC
WITH COVER = AC
MIT ABDECKHAUBE = MA

N° de codification à rappeler pour toute commande / Code No. to be staded when ordering / Kennziffer für jede Bestellung bitte angeben.

ENCOMBREMENTS / OVERALL DIMENSIONS / MASSBILD

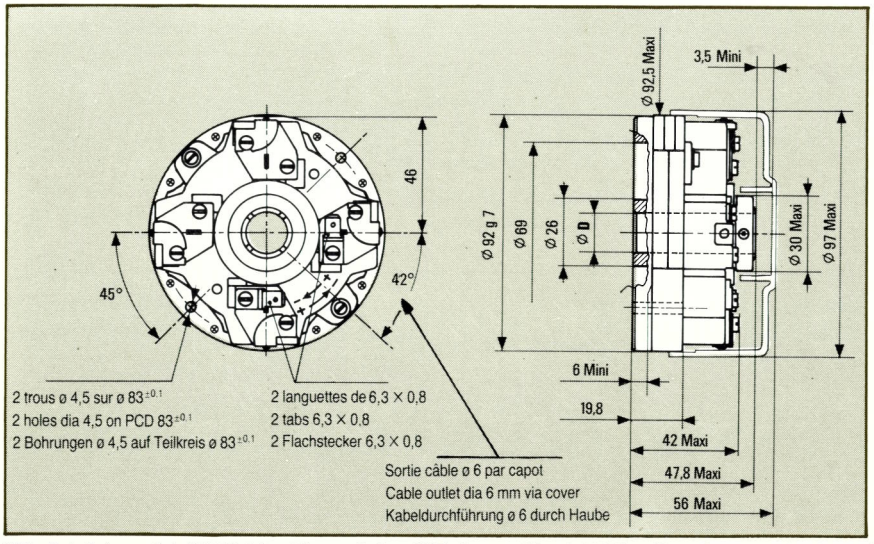

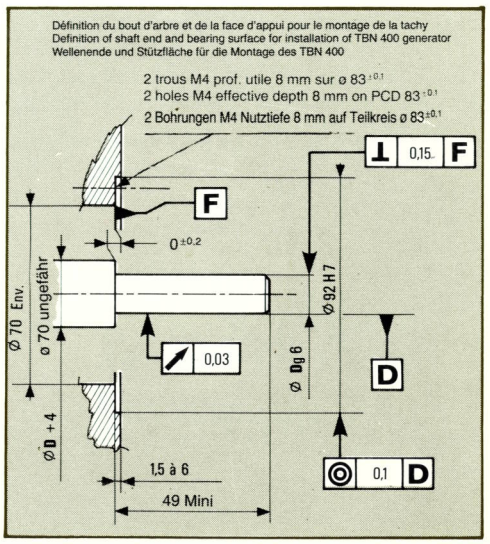

NOTA : Tachy livrée avec 2 vis M4 × 30 + 2 rondelles pour fixation - **NOTE :** Generator delivered with 2 M4 × 30 attaching screws and washers - **NOTA :** die Tachos werden mit 2 Montageschrauben M4 × 30 und 2 Scheiben geliefert.