TEC-A B35 Foot and Flange Mounted

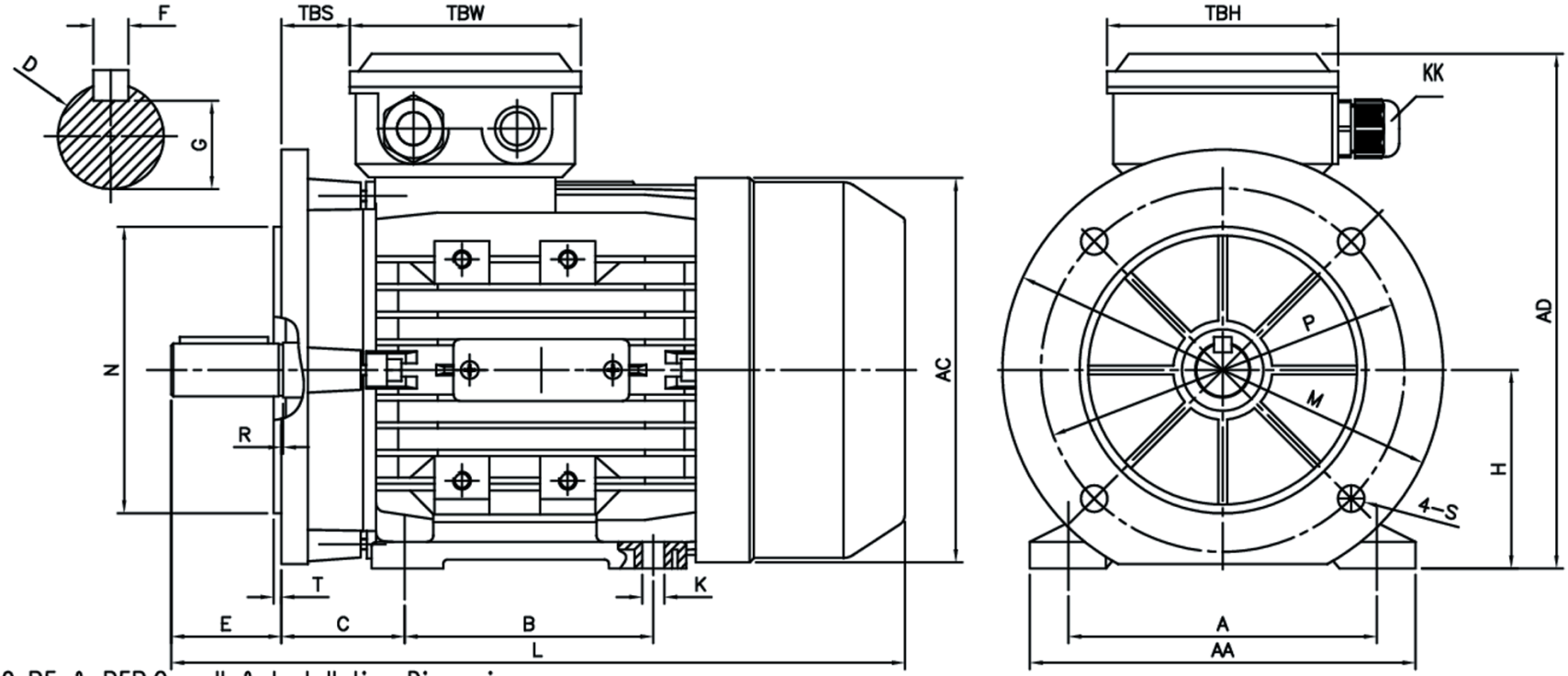

MS56-160 B5 & B5R Overall & Installation Dimension

FRAME	H	M	N	P	T	R	S	M	N	P	T	R	S	A	B	C	D	E	F	G	K	KK	AA	AD	AC	L	TBS	TBW	TBH
		B5						B5R																					
160M/L	160	Φ300	Φ250	Φ350	5.0	0	Φ19	Φ300	Φ250	Φ350	5.0	0	Φ19	254	210/254	108	Φ42	110	12	37	15X19	2-M32X1.5	290	390	Φ320	620	64	143	143
132M/L	132	Φ265	Φ230	Φ300	4.0	0	Φ15	Φ265	Φ230	Φ300	4.0	0	Φ15	216	178	89	Φ38	80	10	33	12X16	2-M25X1.5	252	325	Φ270	475/500	38	112	112
132S	132	Φ265	Φ230	Φ300	4.0	0	Φ15	Φ265	Φ230	Φ300	4.0	0	Φ15	216	140	89	Φ38	80	10	33	12X16	2-M25X1.5	252	325	Φ270	436	38	112	112
112	112	Φ215	Φ180	Φ250	4.0	0	Φ15	Φ215	Φ180	Φ250	4.0	0	Φ15	190	140	70	Φ28	60	8	24	12X16	2-M25X1.5	220	292	Φ230	395	32	112	112
100	100	Φ215	Φ180	Φ250	4.0	0	Φ15	Φ215	Φ180	Φ250	4.0	0	Φ15	160	140	63	Φ28	60	8	24	10X13	1-M20X1.5	196	252	Φ205	386	26	105	105
90L1/L2	90	Φ165	Φ130	Φ200	3.5	0	Φ12	Φ165	Φ130	Φ200	3.5	0	Φ12	140	125	56	Φ24	50	8	20	10X13	1-M20X1.5	175	235	Φ185	335/365	30	105	105
90S	90	Φ165	Φ130	Φ200	3.5	0	Φ12	Φ165	Φ130	Φ200	3.5	0	Φ12	140	100	56	Φ24	50	8	20	10X13	1-M20X1.5	175	235	Φ185	310	30	105	105
80	80	Φ165	Φ130	Φ200	3.5	0	Φ12	Φ165	Φ130	Φ200	3.5	0	Φ12	125	100	50	Φ19	40	6	15.5	10X13	1-M20X1.5	160	217	Φ165	290	27	105	105
71	71	Φ130	Φ110	Φ160	3.5	0	Φ10	Φ130	Φ110	Φ160	3.5	0	Φ10	112	90	45	Φ14	30	5	11	7X10	1-M20X1.5	132	188	Φ145	255	20	94	94
63	63	Φ115	Φ95	Φ140	3.0	0	Φ10	Φ115	Φ95	Φ140	3.0	0	Φ10	100	80	40	Φ11	23	4	8.5	7X10	1-M16X1.5	120	173	Φ130	215	14	94	94
56	56	Φ98	Φ80	Φ120	3.0	0	Φ7	Φ98	Φ80	Φ120	3.0	0	Φ7	90	71	36	Φ9	20	3	7.2	5.8X8.8	1-M16X1.5	110	156	Φ120	195	14	88	88