TEC-A B5 Flange

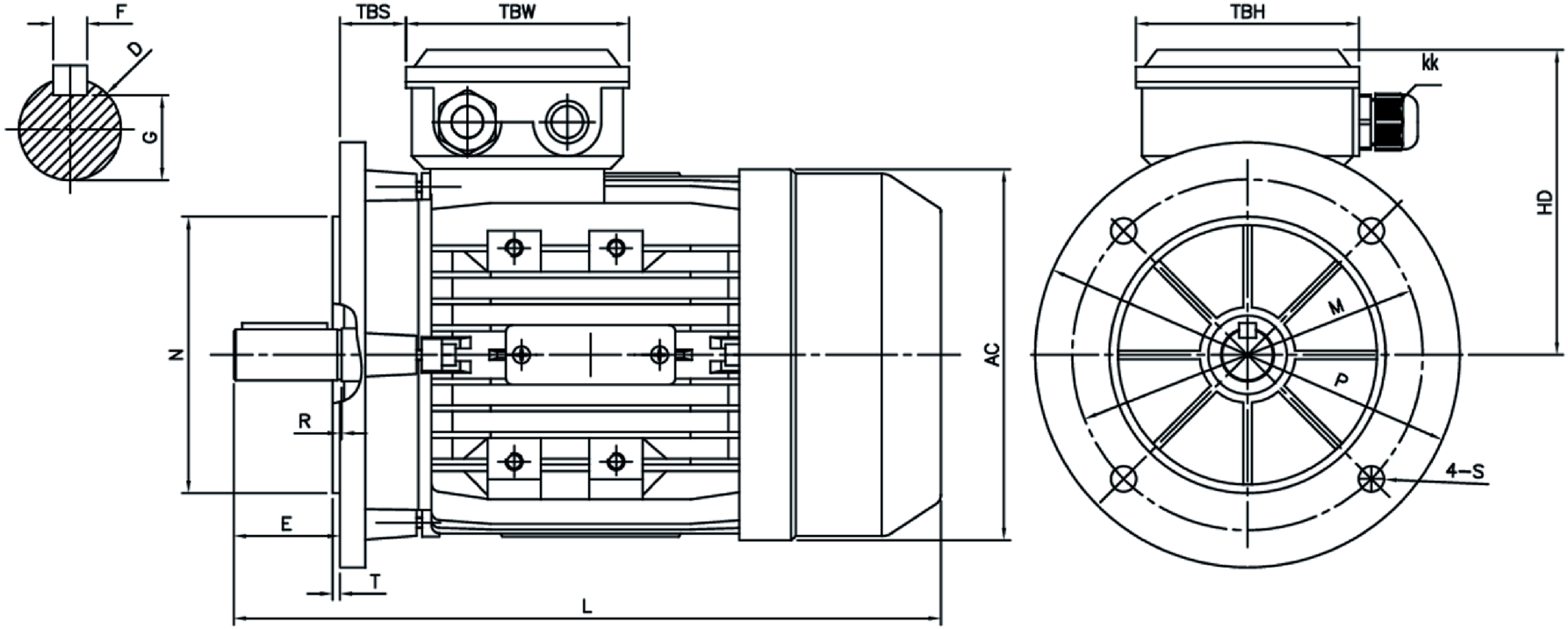

MS56-160 B5 & B5R Overall & Installation Dimension

FRAME	M	N	P	T	S	R	M	N	P	T	S	R	D	E	F	G	KK	AC	HD	L	TBS	TBW	TBH
	B5						B5R																
160M/L	ø300	ø250	ø350	5.0	ø19	0							ø42	110	12	37	2-M32X1.5	ø320	230	620	64	143	143
132M/L	ø265	ø230	ø300	4.0	ø15	0	ø215	ø180	ø250	4.0	ø15	0	ø38	80	10	33	2-M25X1.5	ø270	193	475/500	38	112	112
132S	ø265	ø230	ø300	4.0	ø15	0	ø215	ø180	ø250	4.0	ø15	0	ø38	80	10	33	2-M25X1.5	ø270	193	436	38	112	112
112	ø215	ø180	ø250	4.0	ø15	0	ø165	ø130	ø200	3.5	ø15	0	ø28	60	8	24	2-M25X1.5	ø230	180	395	32	112	112
100	ø215	ø180	ø250	4.0	ø15	0	ø165	ø130	ø200	3.5	ø15	0	ø28	60	8	24	1-M20X1.5	ø205	152	386	26	105	105
90L1/L2	ø165	ø130	ø200	3.5	ø12	0	ø130	ø110	ø160	3.5	ø12	0	ø24	50	8	20	1-M20X1.5	ø185	145	335/365	30	105	105
90S	ø165	ø130	ø200	3.5	ø12	0	ø130	ø110	ø160	3.5	ø12	0	ø24	50	8	20	1-M20X1.5	ø185	145	310	30	105	105
80	ø165	ø130	ø200	3.5	ø12	0	ø130	ø110	ø160	3.5	ø12	0	ø19	40	6	15.5	1-M20X1.5	ø165	137	290	27	105	105
71	ø130	ø110	ø160	3.5	ø10	0	ø115	ø95	ø140	3.0	ø10	0	ø14	30	5	11	1-M20X1.5	ø145	117	255	20	94	94
63	ø115	ø95	ø140	3.0	ø10	0							ø11	23	4	8.5	1-M16X1.5	ø130	110	215	14	94	94
56	ø98	ø80	ø120	3.0	ø7	0							ø9	20	3	7.2	1-M16X1.5	ø120	100	195	14	88	88