Las cotas de la brida son para IM B35.
Flange dimensions are for IM B35 mounting.

La forma IMB35 se suministra bajo pedido.
IM B35 mounting is supplied under request.

* 55 mm con encoder / With encoder
23 mm sin encoder / Without encoder

Caja de Bornes de 300x300x120 según código de bobinado
Terminal box 300x300x120 depending on winding code

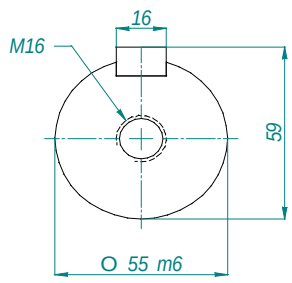

CORTE A-A

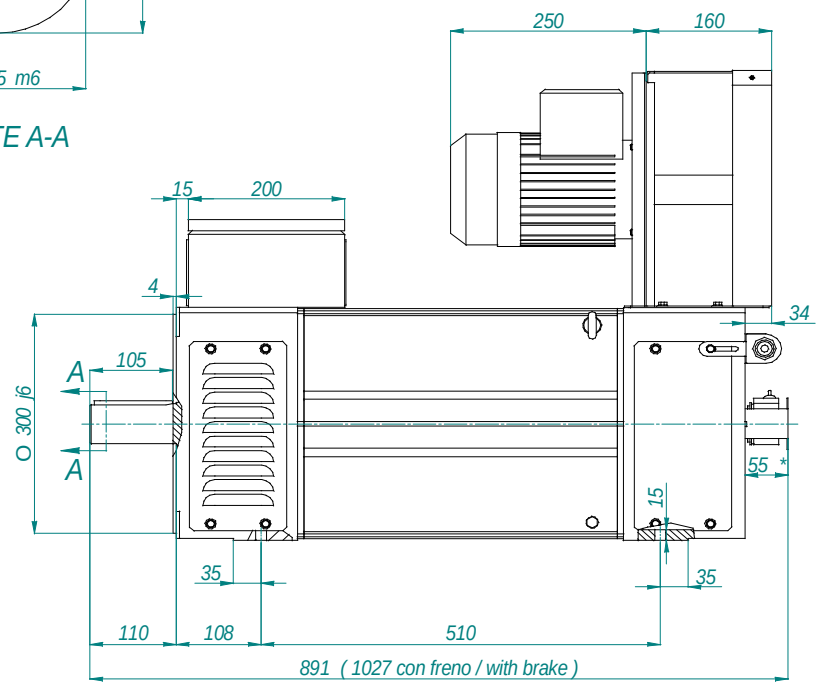

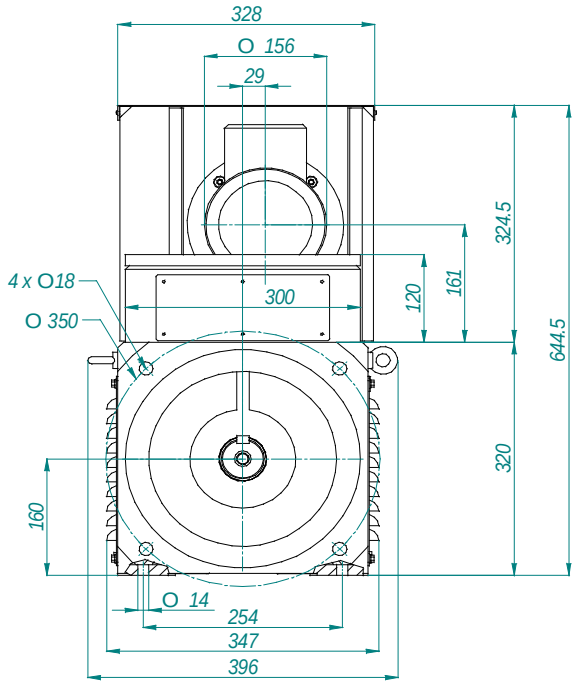

Motor MAC QI 160 P ed08 10/10/06