VASCAT	MOTOR MAC QI 132 X - Hoja de Datos Técnicos - - *Technical Datasheet* -	Codigo DT-QI132X Edición 13 Página 1/2 Fecha 24/03/2015

Ventilador / *Fan*	Rodamientos *Bearings*	Delantero *Drive End*	6310 ZZ C3	Trasero *Non Drive End*	6208 ZZ C3
Tipo de Refrigeración *Cooling Mode*	IC 06	Nº de polos *No. of poles*	4	Momento de inercia *Rotor Inertia*	J = 0,114 Kg m^2
Alimentación / *Supply*	400V 50Hz	Peso Motor *Motor Weight*	175 Kg		
Potencia / *Power*	0,37 KW	Protección *Protection Degree*	IP 23	Construcción *Mounting*	IM B3 / B35
Corriente / Current	1,11A	Equilibrado grado *Balancing degree*	A		
Velocidad / *Speed*	2800 rpm	Nivel de ruido *Noise Level*	< 80 dB	Velocidad máxima mecánica *Max. Mechanical Speed*	6000 rpm
Caudal / *Air flow*	900 m3/h				
Presión / *Pressure*	680 Pa	Aislamiento Clase *Insulation Class*	F	Protección Térmica *Thermal Protection*	PTC 140 ºC
		Ambiente *Ambient*	< 40 ºC	< 1000 m	
Por favor, indicar en los pedidos la alimentación deseada para el ventilador / *Please indicate the required fan supply voltage when placing your order*		Normas de referencia *Reference Standards*	EN60034	Conmutación Variador *Inverter Switching*	4 kHz ; du/dt TS60034-25 Type B

Freno de Bloqueo (opcional) *Holding Brake (optional)*	150 Nm	24 Vdc	3,5 A	85 W	12 Kg	J = 0.0029 Kg m^2

Tensión de Base del Motor *Motor Base Voltage*	Vb	400 V	Tensión Máxima de Salida del Convertidor *Inverter max. Output Voltage*	Vc	400 V

	Servicio / Service S1						Servicio / Service S6 - 40%						
Bobinado *Winding*	Nm	A	KW	rpm	Hz	Velocidad a Pot.Cte *Const. Power Speed.* (rpm)	Nm	A	KW	rpm	Hz	Velocidad a Pot.Cte *Const. Power Speed.* (rpm)	Corriente en vacio *No Load Current* (A)
111	270	22.9	9.2	326	12	740	400	32.2	13.6	326	13	540	9.8
211	270	29.3	13.0	461	17	1060	400	41.1	19.3	461	17	780	12.8
112	270	37.5	17.7	625	22	1430	400	52.5	26.1	625	23	1050	16.5
121	270	43.1	21.1	745	26	1710	400	60.8	31.2	745	27	1260	17.9
212	270	49.3	24.4	865	30	1980	400	69.2	36.2	865	31	1460	21.2
221	270	57.2	28.7	1015	35	2330	400	80.4	42.5	1015	36	1720	24.4
122	270	74.0	38.0	1345	46	3090	400	103.9	56.3	1345	47	2280	31.9
141	270	85.4	43.9	1555	53	3570	400	119.7	65.1	1555	54	2640	37.2
222	270	99.2	50.8	1796	61	4130	399	138.0	75.0	1796	62	3050	45.5
241	270	113.9	59.2	2095	71	4810	400	159.5	87.6	2095	72	3550	50.0
142	270	148.0	77.9	2755	93	6000	400	207.3	115.2	2755	94	4660	64.9

Otras Velocidades disponibles bajo consulta a nuestra O.T. / *Other speeds available on request*

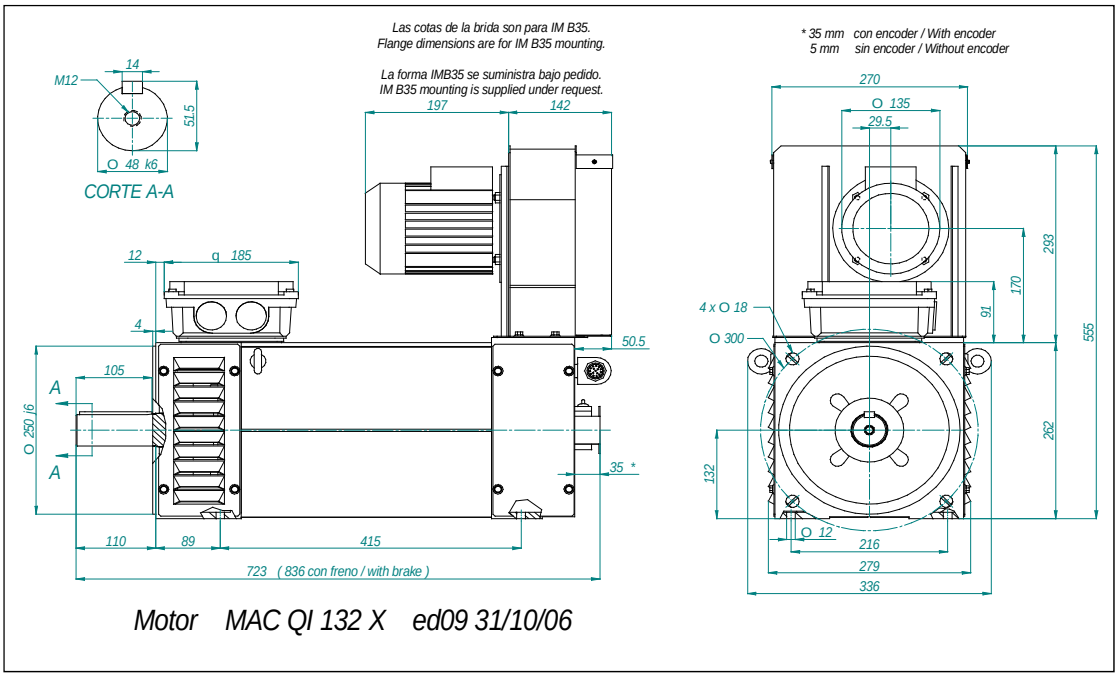

Datos Técnicos sujetos a modificaciones sin previo aviso / *Technical Data are subjet to changes without prior notice*

Elabora:	Revisa:	Aprueba:

VASCAT	MOTOR MAC QI 132 X - Hoja de Curvas Características - *- Power and Torque Diagrams -*	Página 2/2 Fecha 24/03/2015

Tensión de Base del Motor *Motor Base Voltage*	400 V	Tensión Máxima de Salida del Convertidor *Inverter max. Output Voltage*	400 V

	Servicio / Service S1						Servicio / Service S6 - 40%						
Bobinado *Winding*	Nm	A	KW	rpm	Hz	Velocidad a Pot.Cte *Const. Power Speed.* (rpm)	Nm	A	KW	rpm	Hz	Velocidad a Pot.Cte *Const. Power Speed.* (rpm)	Corriente en vacio *No Load Current* (A)
221	270	57	28.7	1015	35	2330	400	80	42.5	1015	36	1720	24

Carga / Load		
rpm	Nm 1	Nm 2

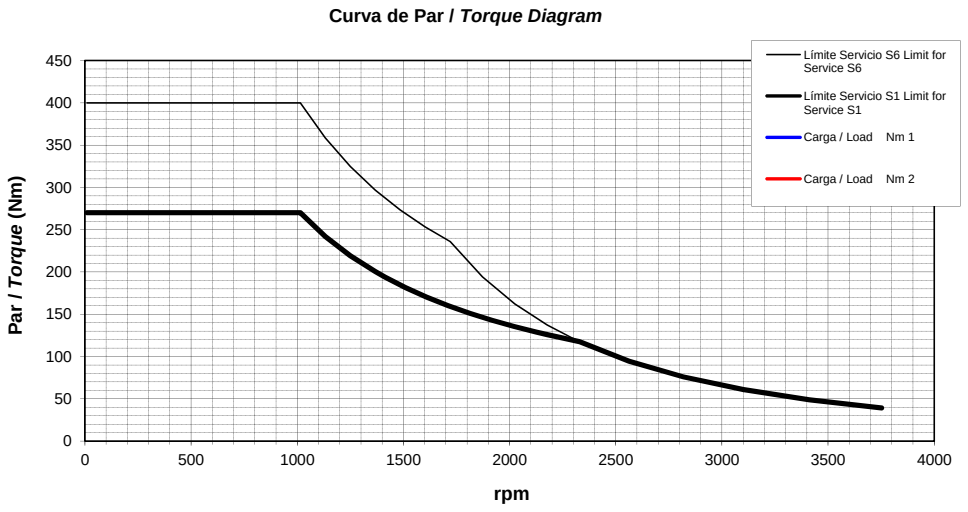
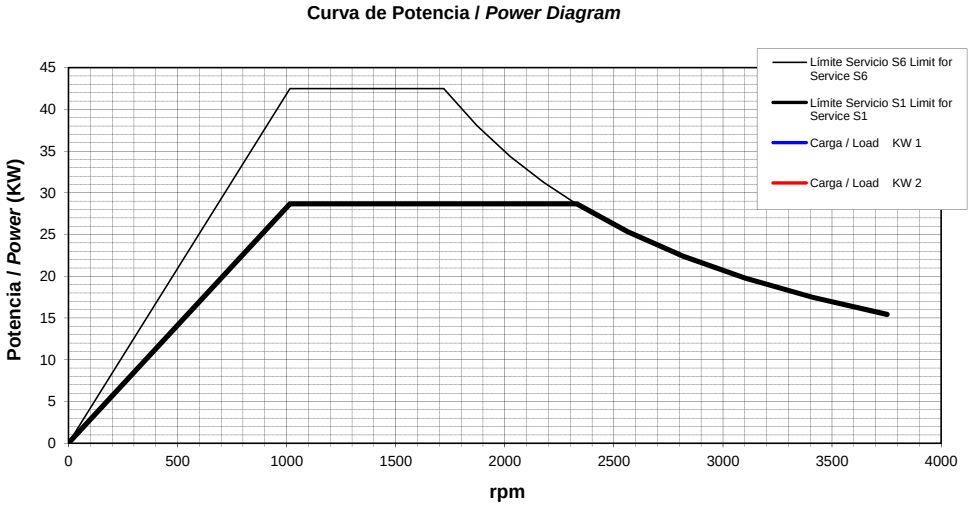
Carga / Load		
rpm	KW 1	KW 2