VASCAT	MOTOR MAC QI 200 L - Hoja de Datos Técnicos - *- Technical Datasheet -*	Codigo DT-QI200L Edición 09 Página 1/2 Fecha 30/04/2015

Ventilador / Fan	
Tipo de Refrigeración *Cooling Mode*	IC 06
Alimentación / *Supply*	400V 50Hz
Potencia / *Power*	1,50 kW
Corriente / *Current*	2,9 A
Velocidad / *Speed*	2860 rpm
Caudal / *Air flow*	2400 m3/h
Presión / *Pressure*	1000 Pa

Por favor, indicar en los pedidos la alimentación deseada para el ventilador / *Please indicate the required fan supply voltage when placing your order*

Rodamientos *Bearings*	Delantero *Drive End*	6316 ZZ C3	Trasero *Non Drive End*	6312 ZZC3	
Nº de polos *No of poles*	6	Momento de inercia *Rotor Inertia*	J=1,064 Kg m2	Peso Motor *Motor Weight*	550 Kg
Protección *Protection Degree*	IP 23	Construcción *Mounting*	IM B3 / B35	Equilibrado grado *Balancing degree*	A
Nivel de ruido *Noise Level*	< 80 dB	Velocidad máxima mecánica *Max. Mechanical Speed*	4000 rpm		
Aislamiento Clase *Insulation Class*	F	Protección Térmica *Thermal Protection*	PTC 140 ºC	Ambiente *Ambient*	< 40 ºC < 1000 m
Normas de referencia *Reference Standards*	EN60034	Conmutación Variador *Inverter Switching*	4 kHz; du/dt TS60034-25 Type B		

Freno de Bloqueo (opcional) *Holding Brake (optional)*	300 Nm	24 Vdc	2.5 A	60 W	18 Kg	J = 0.0017 Kg m^2

Tensión de Base del Motor *Motor Base Voltage*	Vb	400 V	Tensión Máxima de Salida del Convertidor *Inverter max. Output Voltage*	Vc	400 V

	Servicio / Service S1						Servicio / Service S6 - 40%						
Bobinado *Winding*	Nm	A	KW	rpm	Hz	Velocidad a Pot.Cte *Const. Power Speed.* (rpm)	Nm	A	KW	rpm	Hz	Velocidad a Pot.Cte *Const. Power Speed.* (rpm)	Corriente en vacio *No Load Current* (A)
A61	1100	105	54	470	25	980	1630	150	80	470	26	720	42
B61	1100	128	66	570	30	1190	1620	180	97	570	31	880	55
C61	1100	144	75	650	34	1360	1630	202	111	650	35	1000	60
D61	1100	176	93	810	42	1700	1620	248	137	810	43	1260	75
E61	1100	208	112	970	50	2030	1630	294	165	970	51	1500	87
F61	1100	255	137	1190	61	2490	1620	358	202	1190	62	1840	108
G61	1100	286	155	1350	69	2830	1630	404	230	1350	70	2090	120
H61	1100	327	178	1550	79	3250	1630	461	264	1550	80	2400	137
I 61	1050	368	199	1810	92	3800	1550	515	294	1810	93	2810	162

Otras velocidades disponibles bajo consulta a nuestra O.T. / *Other speeds available on request*

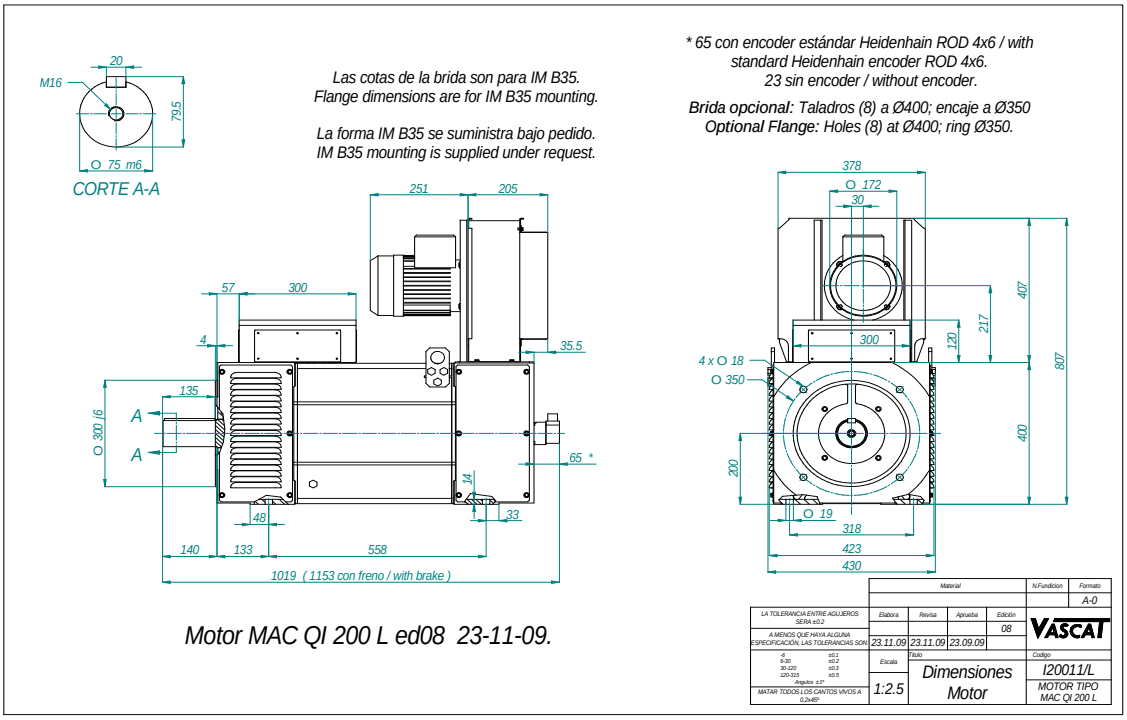

Motor MAC QI 200 L ed08 23-11-09.

Datos Técnicos sujetos a modificaciones sin previo aviso / *Technical data are subject to changes without prior notice*

Elabora:	Revisa:	Aprueba:

VASCAT	MOTOR MAC QI 200 L - Hoja de Curvas Características - *- Power and Torque Diagrams -*	Página 1/1 Fecha 30/04/2015

Tensión de Base del Motor *Motor Base Voltage*	400 V	Tensión Máxima de Salida del Convertidor *Inverter max. Output Voltage*	400 V

	Servicio / Service S1						Servicio / Service S6 - 40%						
Bobinado *Winding*	Nm	A	KW	rpm	Hz	Velocidad a Pot.Cte *Const. Power Speed.* (rpm)	Nm	A	KW	rpm	Hz	Velocidad a Pot.Cte *Const. Power Speed.* (rpm)	Corriente en vacio *No Load Current* (A)
A61	1100	105	54	470	25	980	1630	150	80	470	26	720	42

Carga / Load		
rpm	Nm 1	Nm 2

Curva de Par / *Torque Diagram*

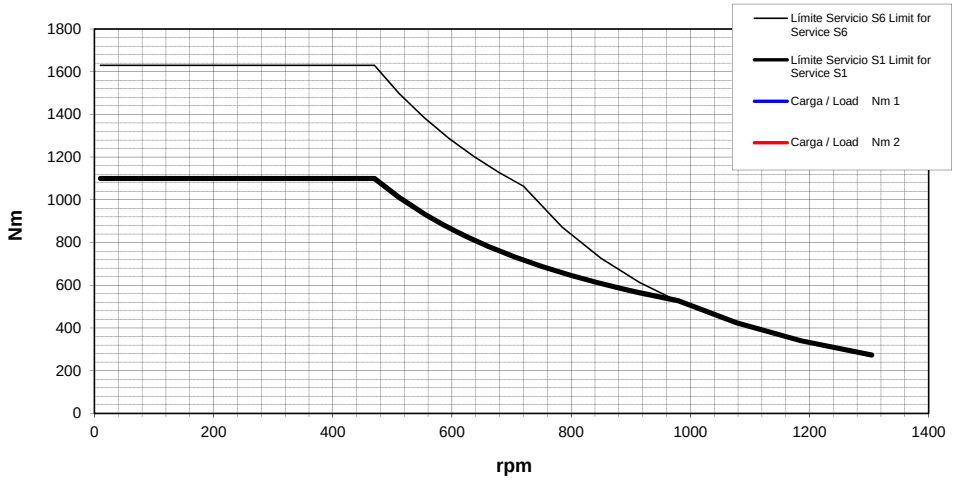

Carga / Load		
rpm	KW 1	KW 2
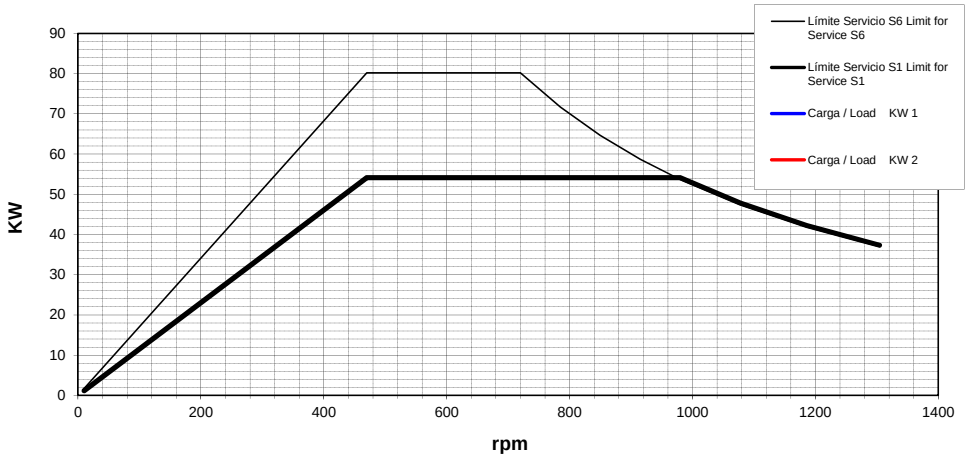
Curva de Potencia / *Power Diagram*