VASCAT	MOTOR MAC QI 200 P - Hoja de Datos Técnicos - *- Technical Datasheet -*	Codigo DT-QI200P Edición 10 Página 1/2 Fecha 30/04/2015

Ventilador / Fan	
Tipo de Refrigeración *Cooling Mode*	IC 06
Alimentación / *Supply*	400V 50Hz
Potencia / *Power*	1,50 kW
Corriente / *Current*	2,9 A
Velocidad / *Speed*	2860 rpm
Caudal / *Air flow*	2400 m3/h
Presión / *Pressure*	1000 Pa
Por favor, indicar en los pedidos la alimentación deseada para el ventilador / *Please indicate the required fan supply voltage when placing your order*	

Rodamientos *Bearings*	Delantero *Drive End*	6316 ZZ C3		Trasero *Non Drive End*	6312 ZZC3
Nº de polos *No of poles*	6	Momento de inercia *Rotor Inertia*	J=1,324 Kg m2	Peso Motor *Motor Weight*	640 Kg
Protección *Protection Degree*	IP 23	Construcción *Mounting*	IM B3 / B35	Equilibrado grado *Balancing degree*	A
Nivel de ruido *Noise Level*	< 80 dB	Velocidad máxima mecánica *Max. Mechanical Speed*	4000 rpm		
Aislamiento Clase *Insulation Class*	F	Protección Térmica *Thermal Protection*	PTC 140 ºC	Ambiente *Ambient*	< 40 ºC < 1000 m
Normas de referencia *Reference Standards*	EN60034	Conmutación Variador *Inverter Switching*	4 kHz; du/dt TS60034-25 Type B		

Freno de Bloqueo (opcional) *Holding Brake (optional)*	300 Nm	24 Vdc	2.5 A	60 W	18 Kg	J = 0.0017 Kg m^2

Tensión de Base del Motor *Motor Base Voltage*	Vb	400 V	Tensión Máxima de Salida del Convertidor *Inverter max. Output Voltage*	Vc	400 V

	Servicio / Service S1						Servicio / Service S6 - 40%						
Bobinado *Winding*	Nm	A	KW	rpm	Hz	Velocidad a Pot.Cte *Const. Power Speed.* (rpm)	Nm	A	KW	rpm	Hz	Velocidad a Pot.Cte *Const. Power Speed.* (rpm)	Corriente en vacio *No Load Current* (A)
A61	1350	129	64	450	24	990	1990	179	94	450	25	730	60
B61	1350	155	78	550	29	1210	1990	215	115	550	30	890	72
C61	1350	180	92	650	34	1430	1990	250	135	650	35	1060	82
D61	1350	210	109	770	40	1690	1990	293	160	770	41	1250	97
E61	1350	257	134	950	49	2090	1990	357	198	950	50	1550	119
F61	1350	289	151	1070	55	2350	1990	401	223	1070	56	1740	135
G61	1350	330	174	1230	63	2700	1990	458	256	1230	64	2000	154
H61	1350	386	202	1430	73	3140	1990	532	298	1430	74	2320	186
E62	1280	430	228	1700	86	3740	1880	591	335	1700	86	2780	209
F62	1200	461	241	1920	97	4000	1760	629	354	1920	97	3110	236

Otras Velocidades disponibles bajo consulta a nuestra O.T. / *Other speeds available under request*

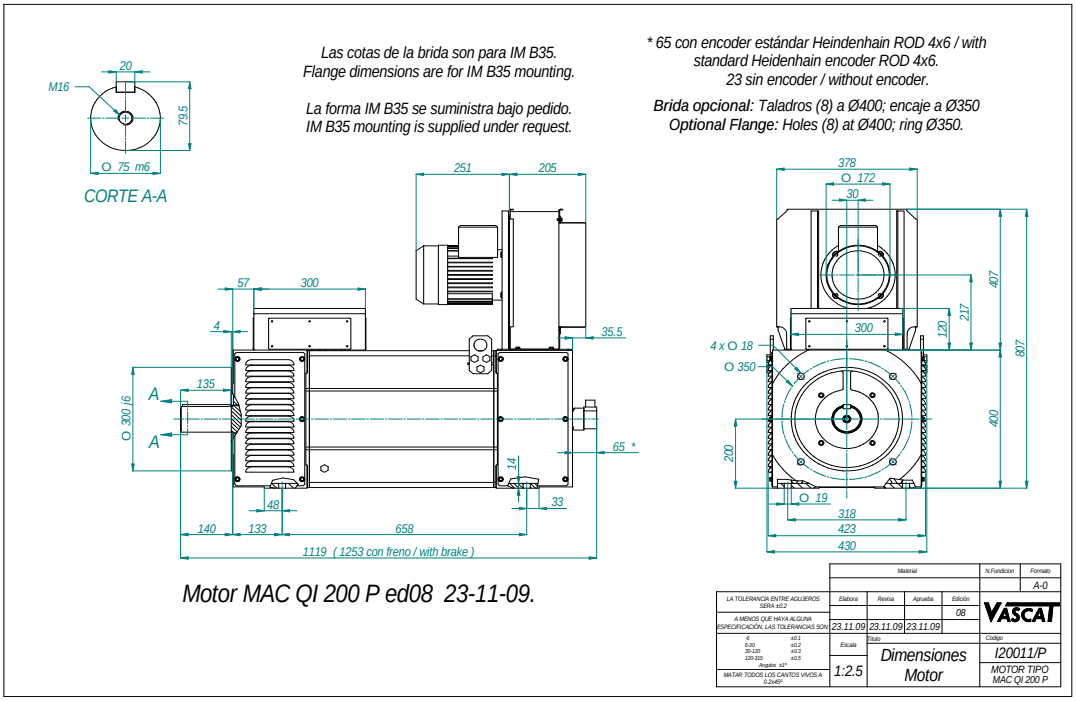

Motor MAC QI 200 P ed08 23-11-09.

Datos Técnicos sujetos a modificaciones sin previo aviso / *Technical data are subject to changes without prior notice*

Elabora:	Revisa:	Aprueba:

VASCAT	MOTOR MAC QI 200 P - Hoja de Curvas Características - *- Power and Torque Diagrams -*	Página 1/1 Fecha 30/04/2015

Tensión de Base del Motor *Motor Base Voltage*	400 V	Tensión Máxima de Salida del Convertidor *Inverter max. Output Voltage*	400 V

	Servicio / Service S1						Servicio / Service S6 - 40%						
Bobinado *Winding*	Nm	A	KW	rpm	Hz	Velocidad a Pot.Cte *Const. Power Speed.* (rpm)	Nm	A	KW	rpm	Hz	Velocidad a Pot.Cte *Const. Power Speed.* (rpm)	Corriente en vacio *No Load Current* (A)
E61	1350	257	134	950	49	2090	1990	357	198	950	50	1550	119

Carga / Load		
rpm	Nm 1	Nm 2

Curva de Par / *Torque Diagram*

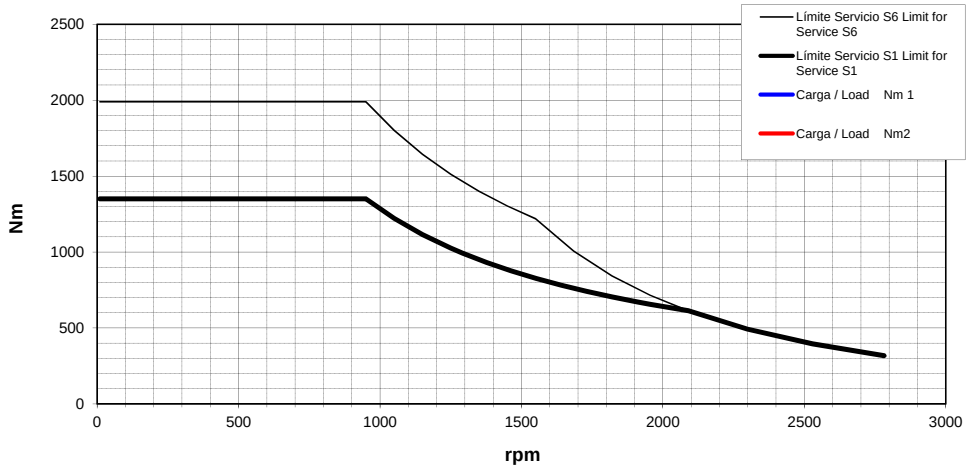

Carga / Load		
rpm	KW 1	KW 2
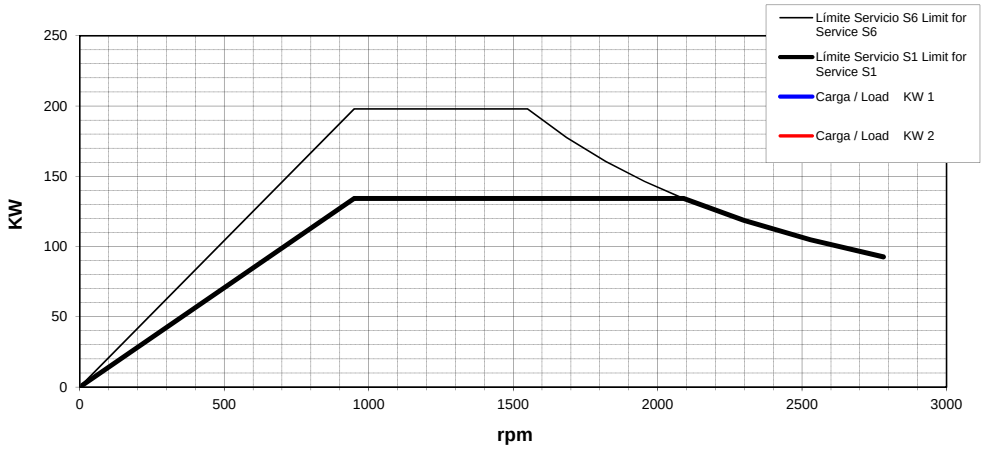
Curva de Potencia / *Power Diagram*