PRELIMINARY DRAWING

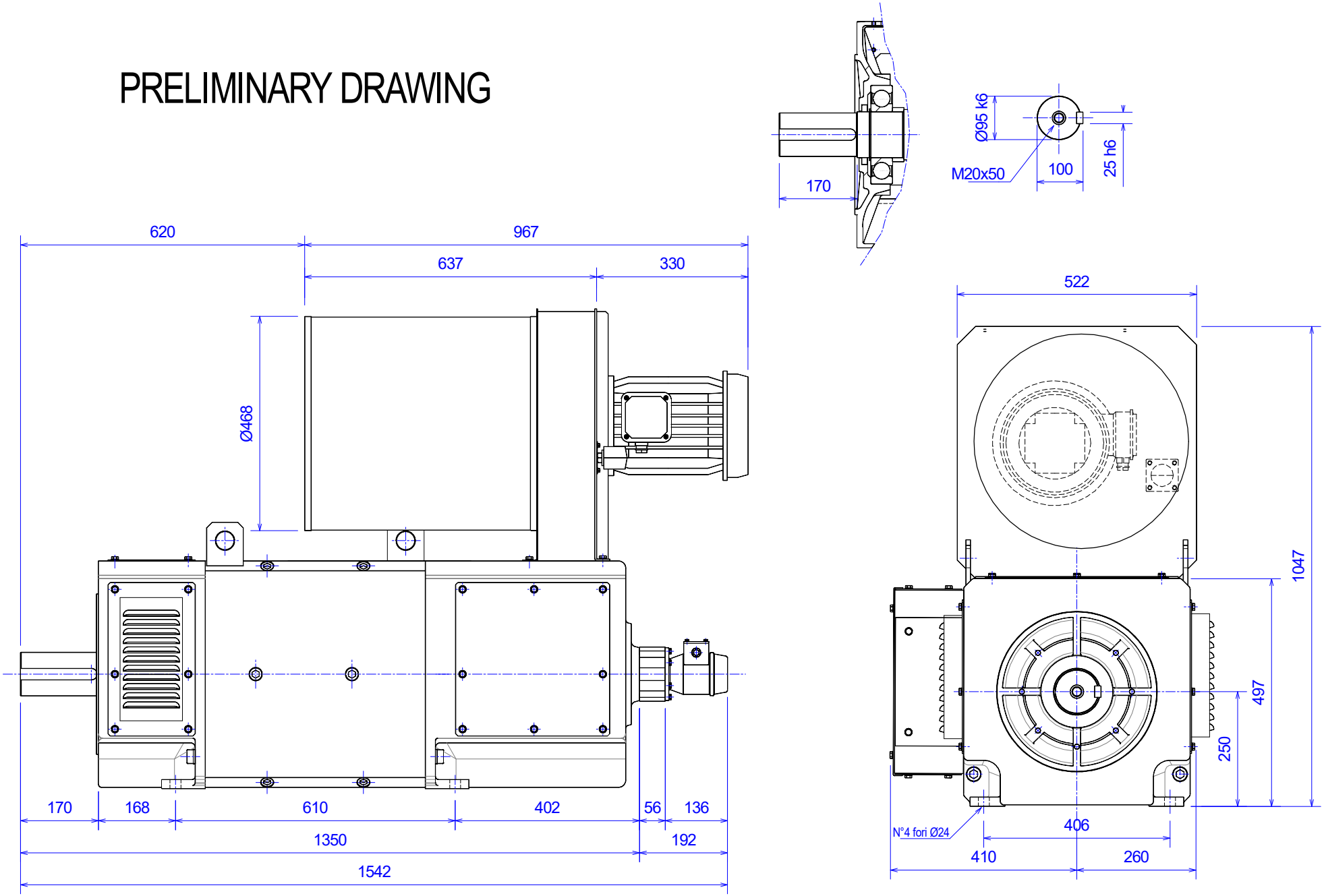

CON.			SCALA		TOLLERANZE		DATA					
VIS.			DESCRIZIONE				sostituito	sostituisce				
DIS. VAS81			Motor L_B 250 S albero Ø 95 x 170 vent. 2p mors sx. B3 IC 06 Filtro Rimor				DIS.	DIS.				
							DIS.	L. Perazzolo	04/02/21	Nr.pezzi	OGGETTO	Pos.	MATERIALE	Peso Unit.