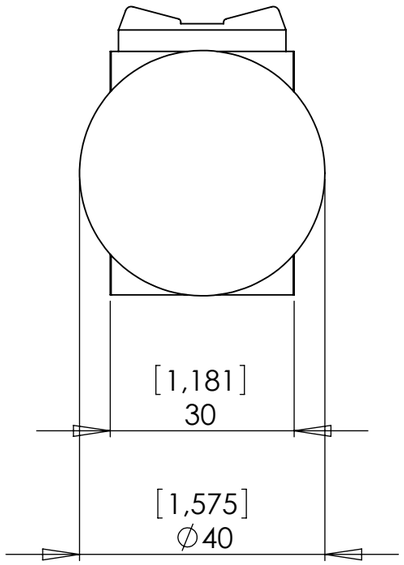

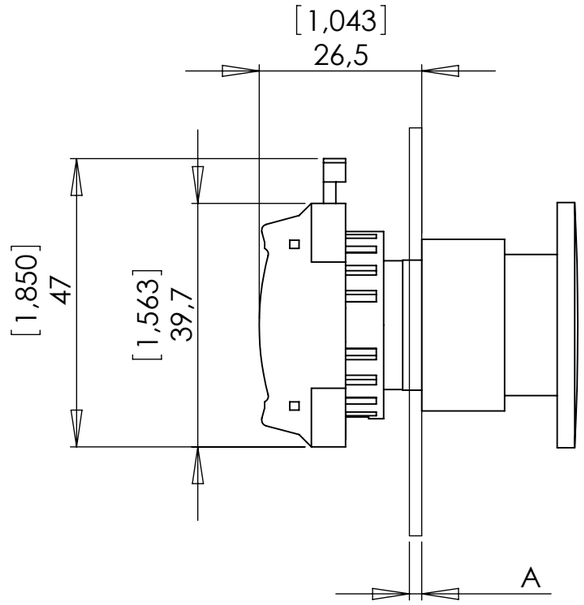

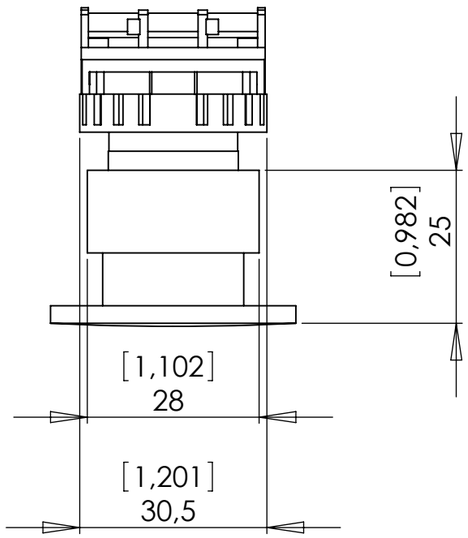

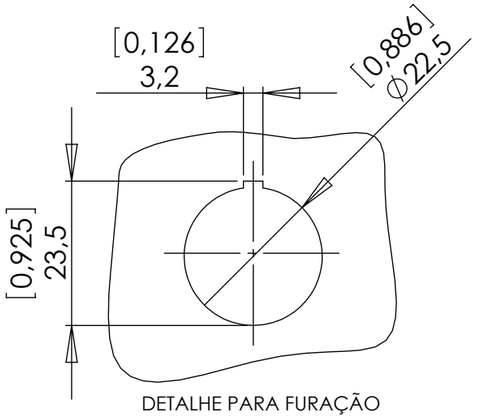

DETALHE PARA FURAÇÃO

NOTA (A)

ESPESSURA DO PAINEL = [0,03...0,21] 1...5,5

NOTE (A)

DOOR THICKNESS = [0,03...0,21] 1...5,5

NOTA (A)

ESPESURA DEL TABLERO = [0,03...0,21] 1...5,5

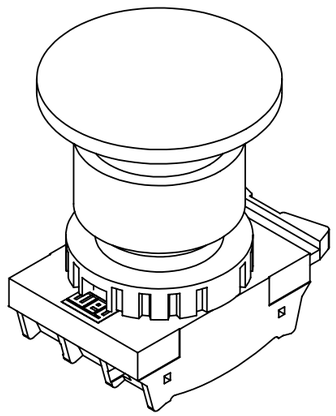

CSW-BC0-CSW-BC1-CSW-BC2-CSW-BC3-CSW-BC4-CSW-BC5-CSW-BEG

27/11/2009	1 : 1	mm [inches]

A3